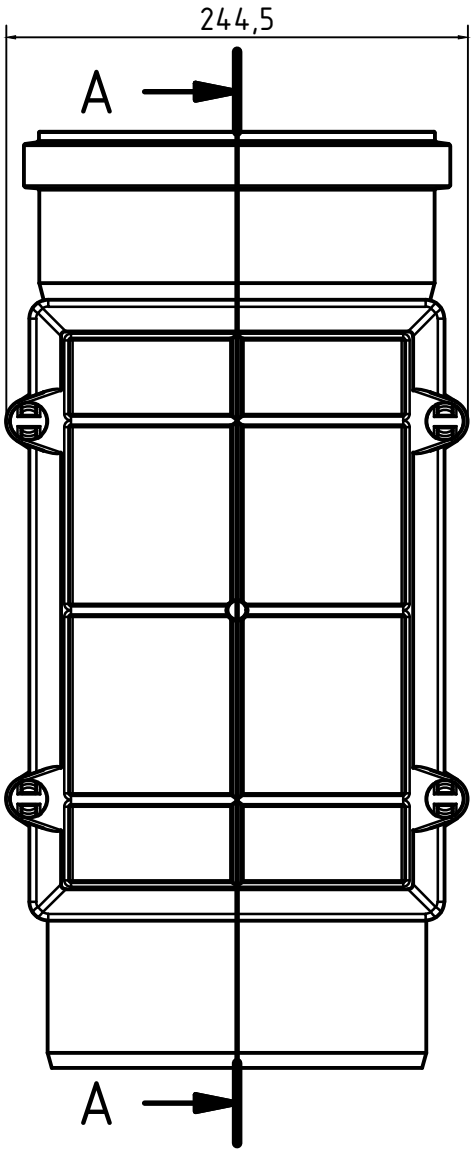

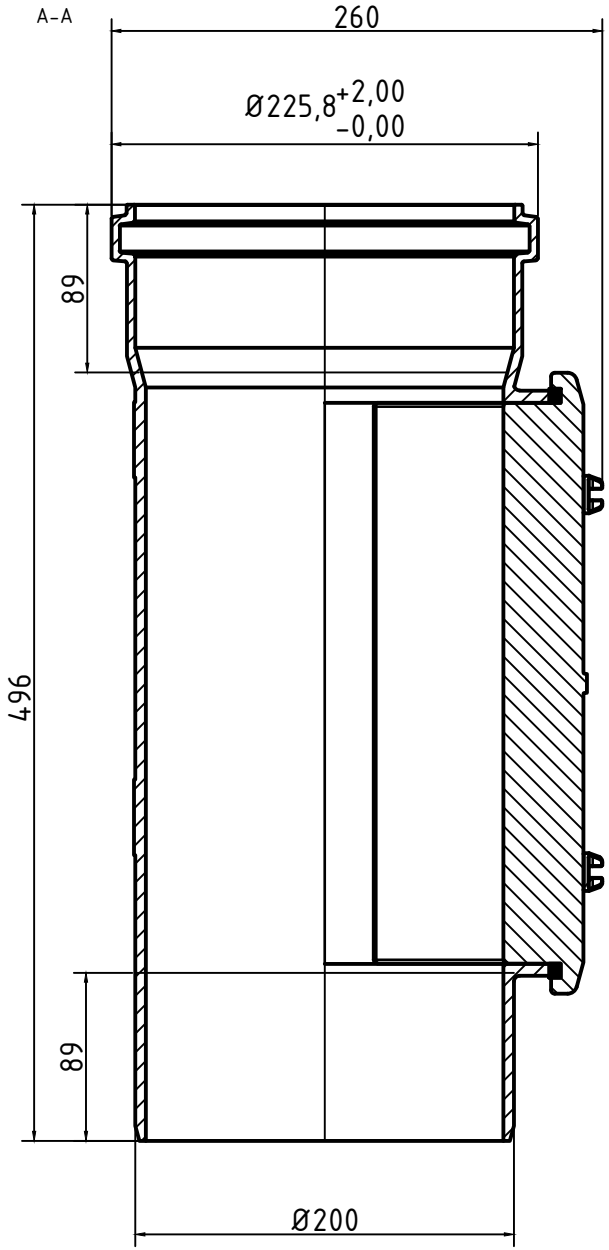

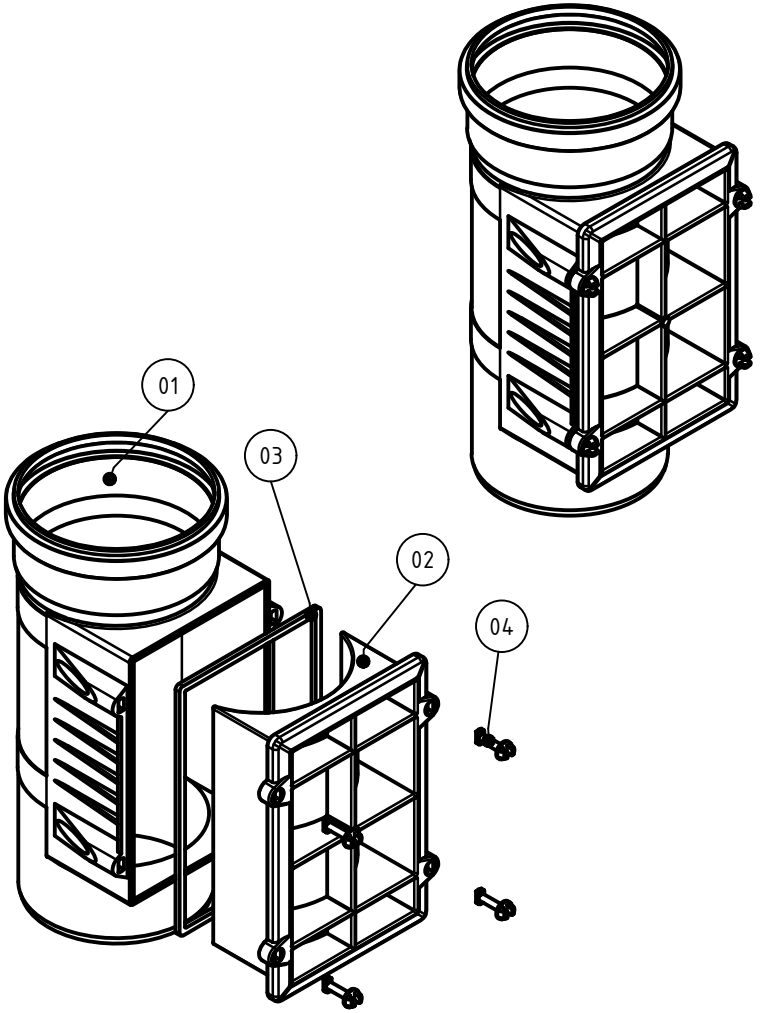

Pos.	Benennung	Abmaße	Anmerkungen	Stück
04	Befestigungsbolzen	Ø20x45		4
03	Dichtung	312x204,5x6		1
02	Deckel	329x244,5x111		1
01	Reinigungsrohr	Ø225,8x496		1

Ostendorf Kunststoffe

Maße nach DIN EN 1401

	Datum	Name
Gezeichn.	06.04.2017	A.SCHMEDES
Kontroll.		
Norm		

Status | Änderungen | Datum | Name

Gebr. Ostendorf Kunststoffe GmbH
Rudolf-Diesel-Str. 6-8
D-49377 Vechta
verkauf@ostendorf-kunststoffe.com
www.ostendorf-kunststoffe.com

Art.Nr.: 223600 | MAßSTAB1:1

Material: PVC-U

KG-System

KGRE Reinigungsrohr DN/OD 200 | 1 Blattgröße

Schutzvermerk nach DIN ISO 16016 beachten!