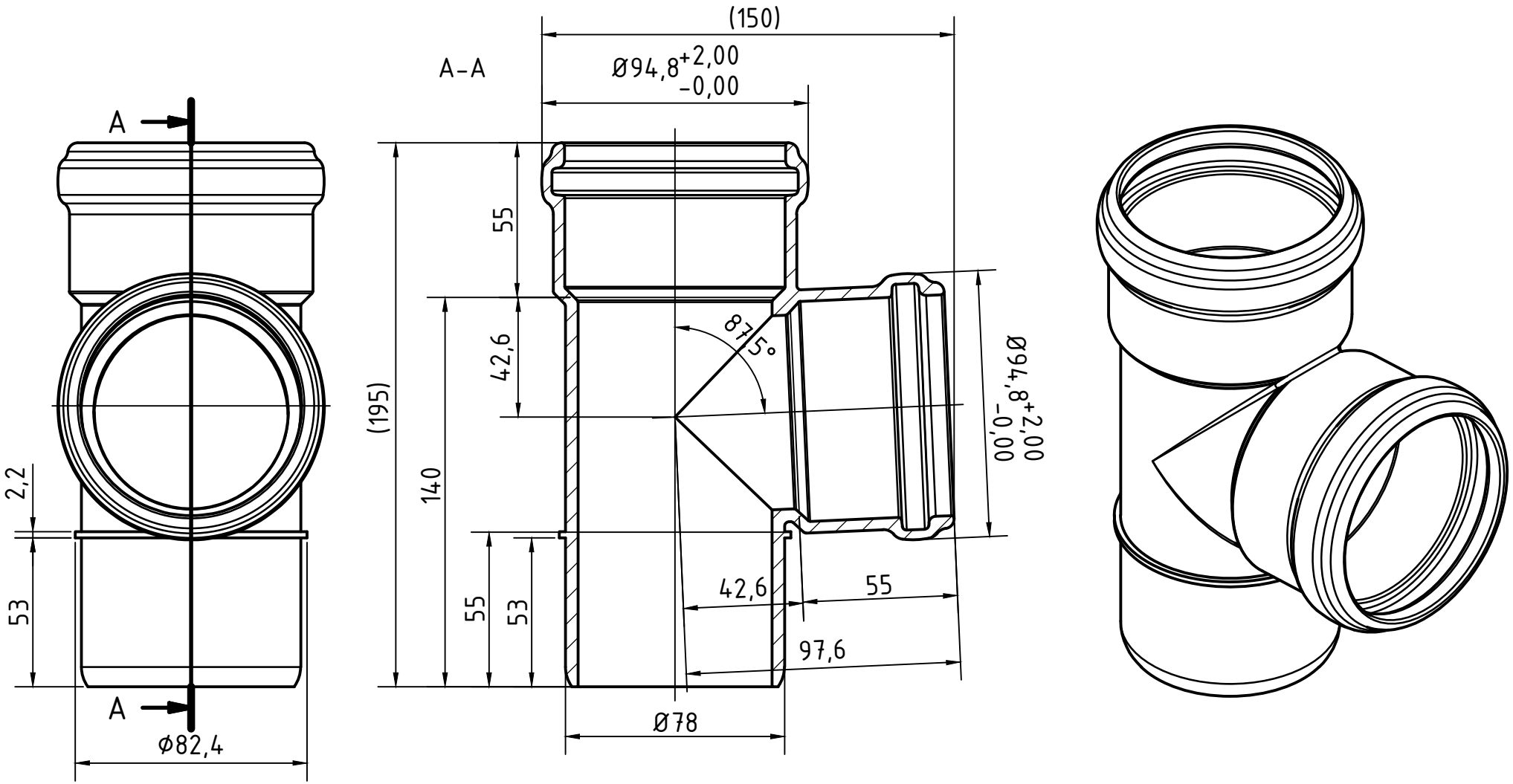

Ostendorf Kunststoffe

Maße nach Z-42.1-217

					Datum	Name
				Gezeichn.	01.10.2024	C.KNIPPER
01	Einsteckbegrenzung eingebracht	01.10.2024	C.K.	Kontroll.		
Status	Änderungen	Datum	Name	Norm		

Gebr. Ostendorf Kunststoffe GmbH
Rudolf-Diesel-Str. 6-8
D-49377 Vechta
verkauf@ostendorf-kunststoffe.com
www.ostendorf-kunststoffe.com

Art.Nr.: 333400

MAßSTAB1:1

Material: PP-MD

Skolan Safe

SKOLANsafeEA Abzweig DN/OD 78/78/87,5°

1

Blattgröße

Schutzvermerk nach DIN ISO 16016 beachten!