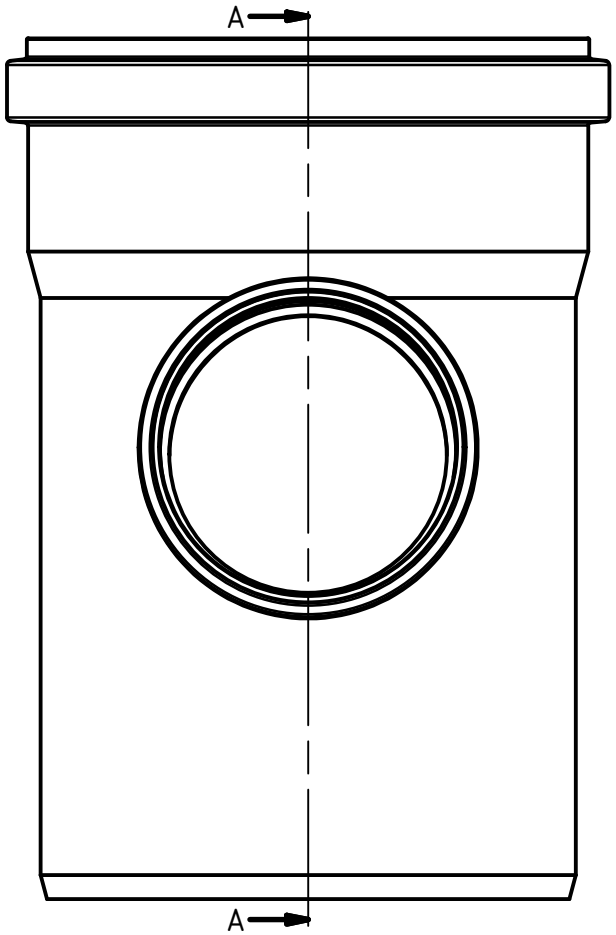

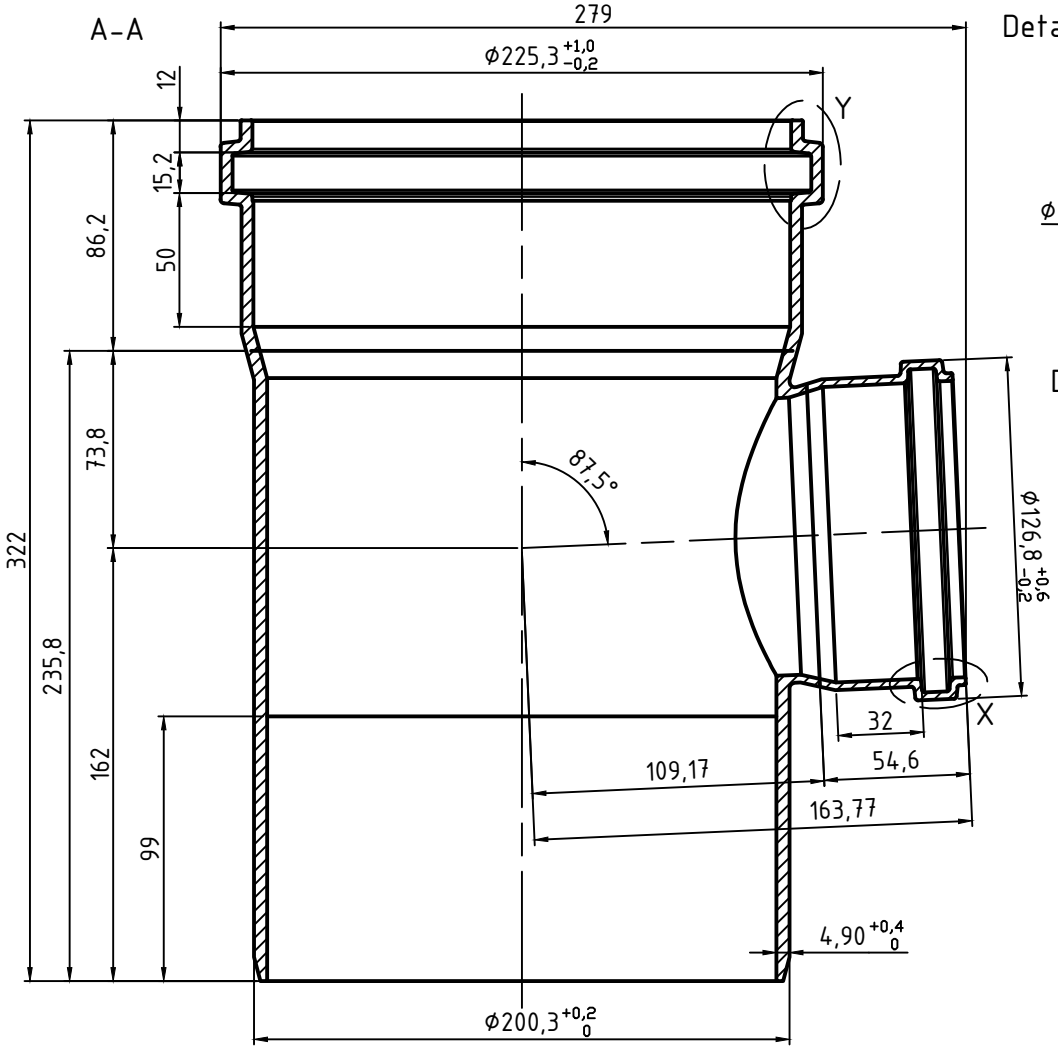

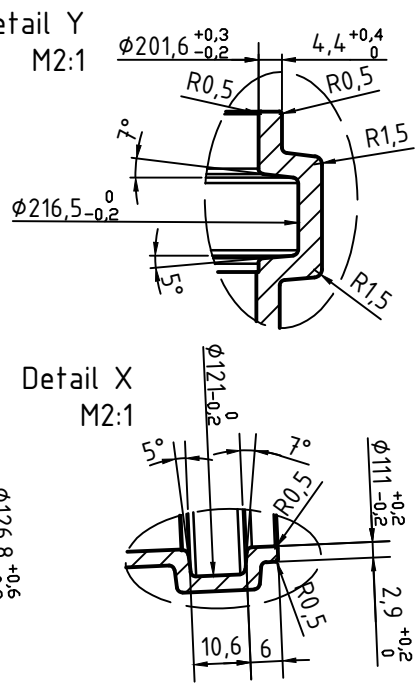

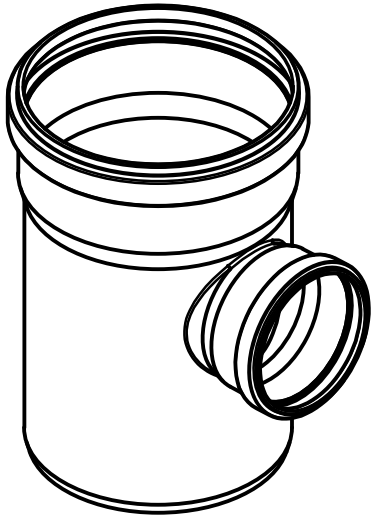

Schrifteinsatz in DS

1xgraviert

Gravurtiefe 1. Zeile: 0,35 mm
alles andere 0,25 mm

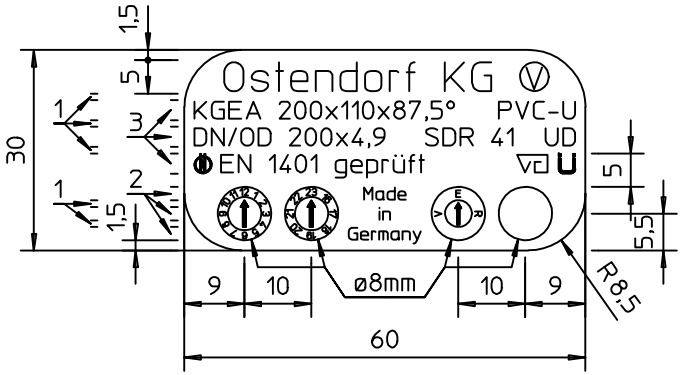

Nichtbemaßte Radien = R1

Ostendorf Kunststoffe						Maße nach DIN EN 1401		Art.Nr.: 223430	MAßSTAB1:1
								Material: PVC-U	
					Datum	Name		KG-System	
				Gezeichn.	01.12.2025	C.KNIPPER			
				Kontroll.					
Status	Änderungen	Datum	Name	Norm					
Gebr. Ostendorf Kunststoffe GmbH Rudolf-Diesel-Str. 6-8 D-49377 Vechta verkauf@ostendorf-kunststoffe.com www.ostendorf-kunststoffe.com								KGEA Abzweig DN/OD 200/110/87°	1 Blattgröße
								Schutzvermerk nach DIN ISO 16016 beachten!	