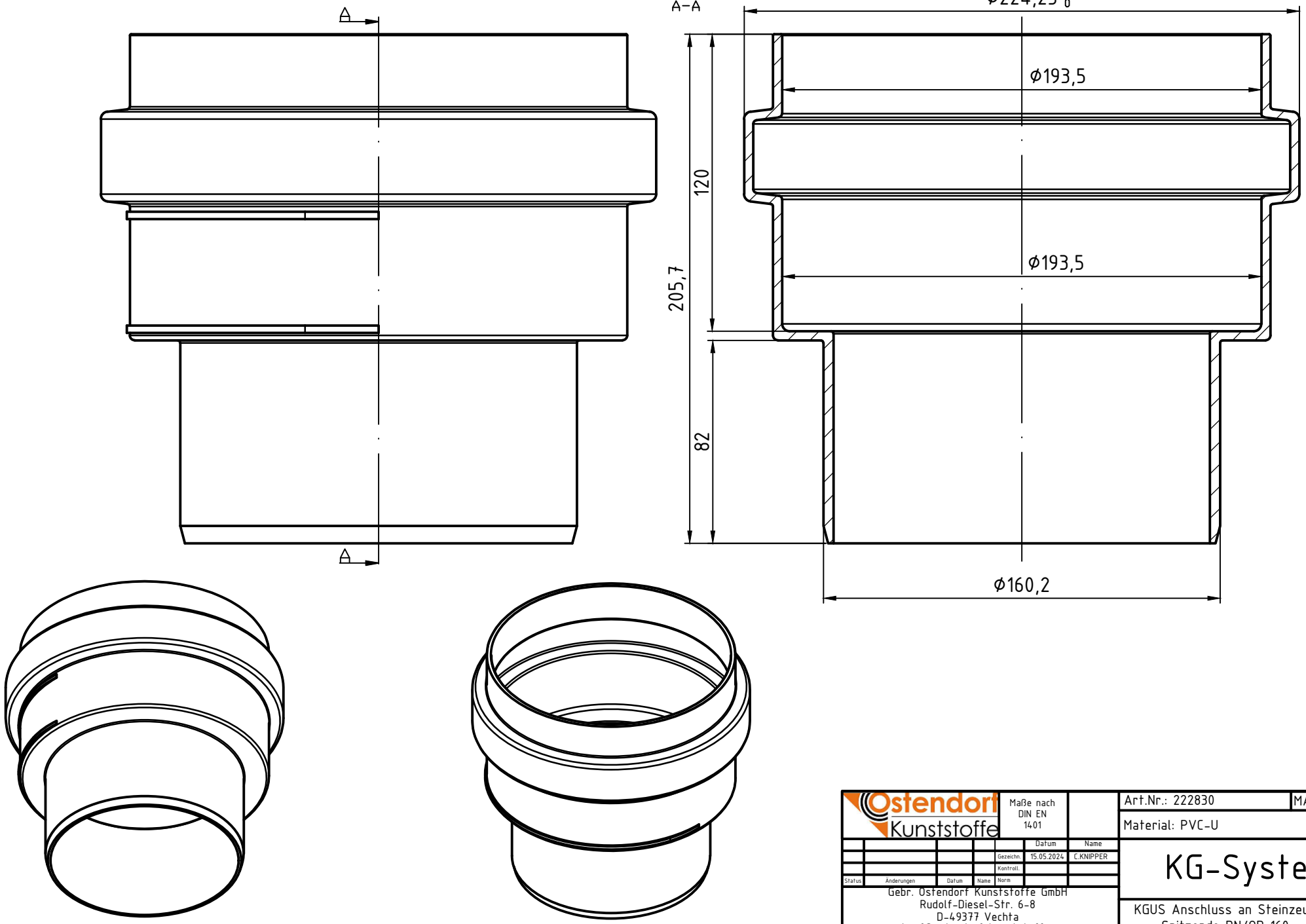

Ostendorf Kunststoffe

Maße nach DIN EN 1401

	Datum	Name
Gezeichn.	15.05.2024	C.KNIPPER
Kontroll.		
Norm		

Status	Änderungen	Datum	Name

Gebr. Ostendorf Kunststoffe GmbH
Rudolf-Diesel-Str. 6-8
D-49377 Vechta
verkauf@ostendorf-kunststoffe.com
www.ostendorf-kunststoffe.com

Art.Nr.: 222830

MAßSTAB1:1

Material: PVC-U

KG-System

KGUS Anschluss an Steinzeug
Spitzende DN/OD 160

1

Blattgröße

Schutzvermerk nach DIN ISO 16016 beachten!