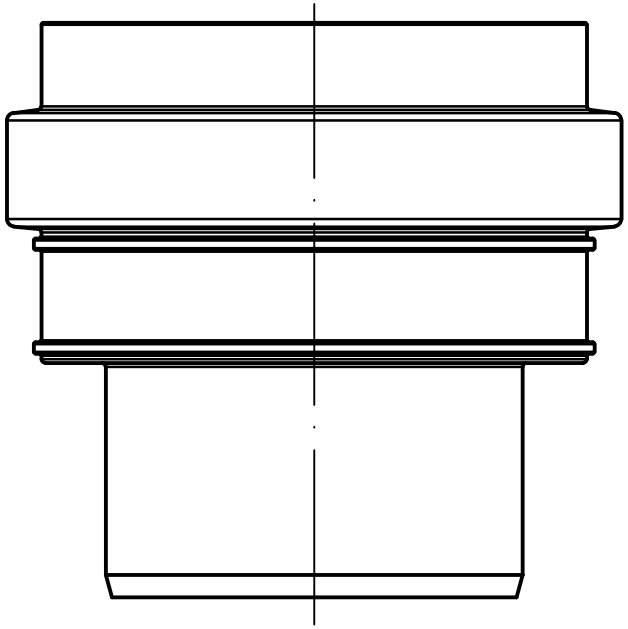

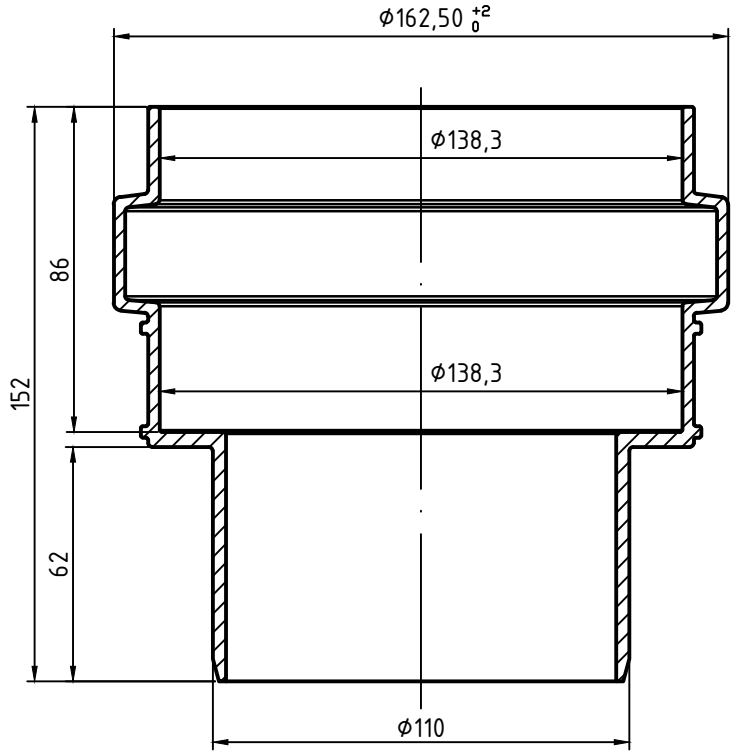

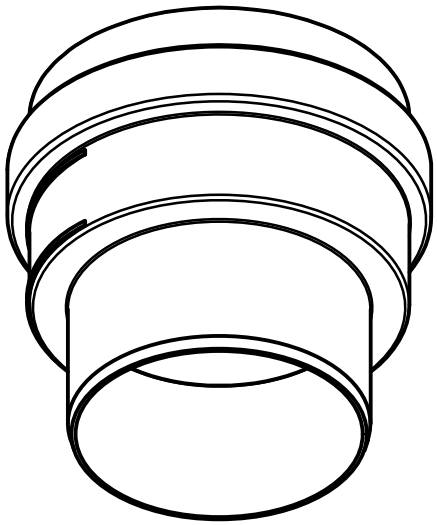

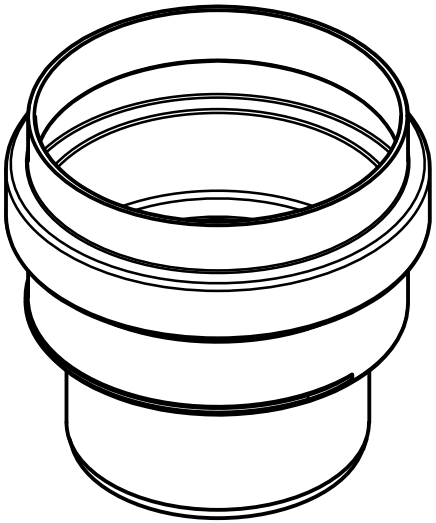

Ostendorf Kunststoffe				Maße nach DIN EN 1401		Art.Nr.: 220830
						MAßSTAB1:1
						Material: PVC-U
				Datum	Name	
				Gezeichn.	30.07.2026	C.KNIPPER
				Kontroll.		KG-System
Status	Änderungen	Datum	Name	Norm		
Gebr. Ostendorf Kunststoffe GmbH Rudolf-Diesel-Str. 6-8 D-49377 Vechta verkauf@ostendorf-kunststoffe.com www.ostendorf-kunststoffe.com						KGUS Anschluss an Steinzeug Spitzende DN/OD 110
						1
						Blattgröße
						Schutzvermerk nach DIN ISO 16016 beachten!