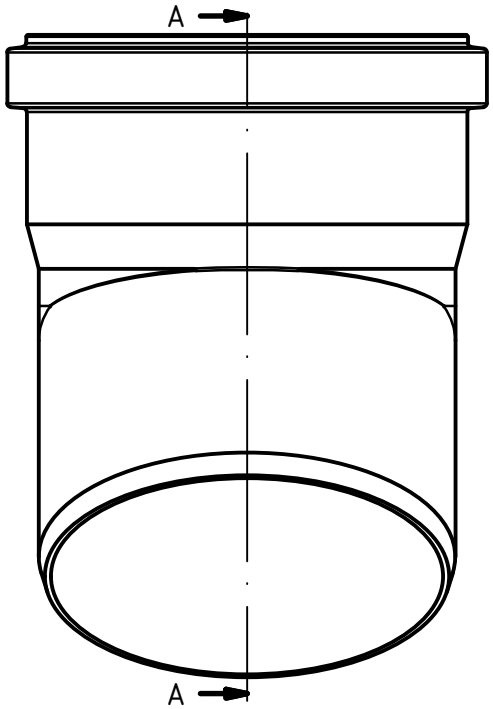

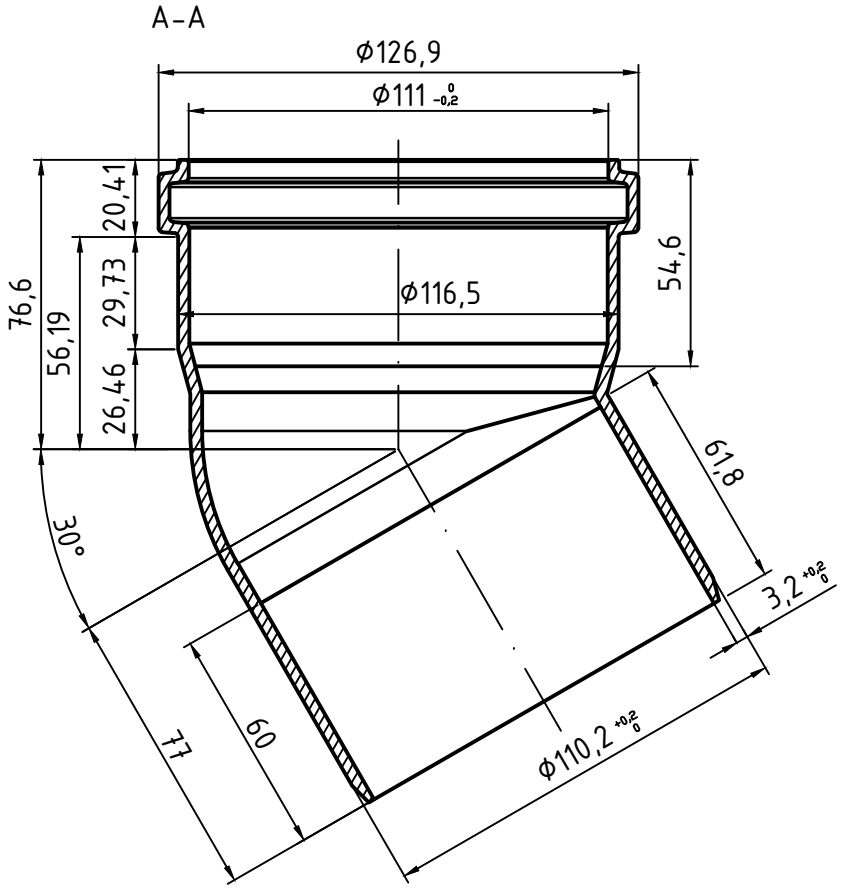

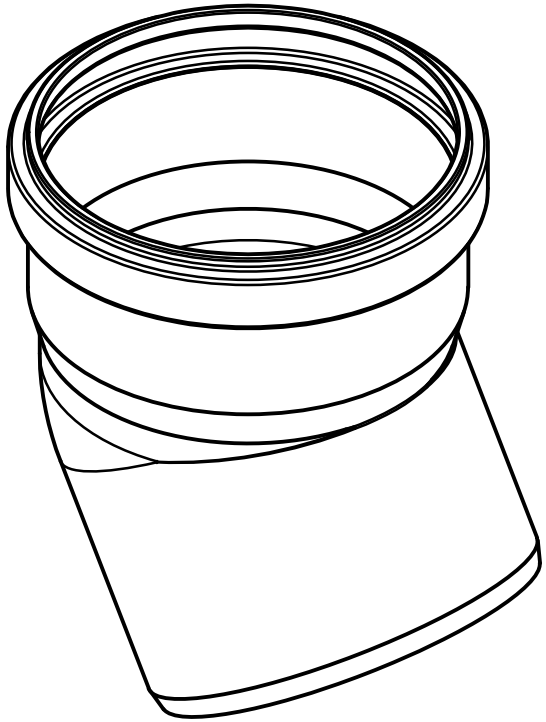

Ostendorf Kunststoffe

Maße nach DIN EN 1401

	Datum	Name
Gezeichn.	16.03.2026	C.KNIPPER
Kontroll.		
Norm		

Status	Änderungen	Datum	Name

Gebr. Ostendorf Kunststoffe GmbH
Rudolf-Diesel-Str. 6-8
D-49377 Vechta
verkauf@ostendorf-kunststoffe.com
www.ostendorf-kunststoffe.com

Art.Nr.: 220210

MAßSTAB1:1

Material: PVC-U

KG-System

KGB Bogen DN/OD 110/30°

1

Blattgröße

Schutzvermerk nach DIN ISO 16016 beachten!